751359

SPIEL 0.2 MM BEI WERKSMONTAGE
ENTSPRECHEND MONTAGEVORSCHRIFT
NR. P698 EINGESTELLT

CLEARANCE 0.2 MM TO BE
ADJUSTED ON SHOP ASSEMBLY
ACCORDING TO THE ASSEMBLY
INSTRUCTIONS NR. P698

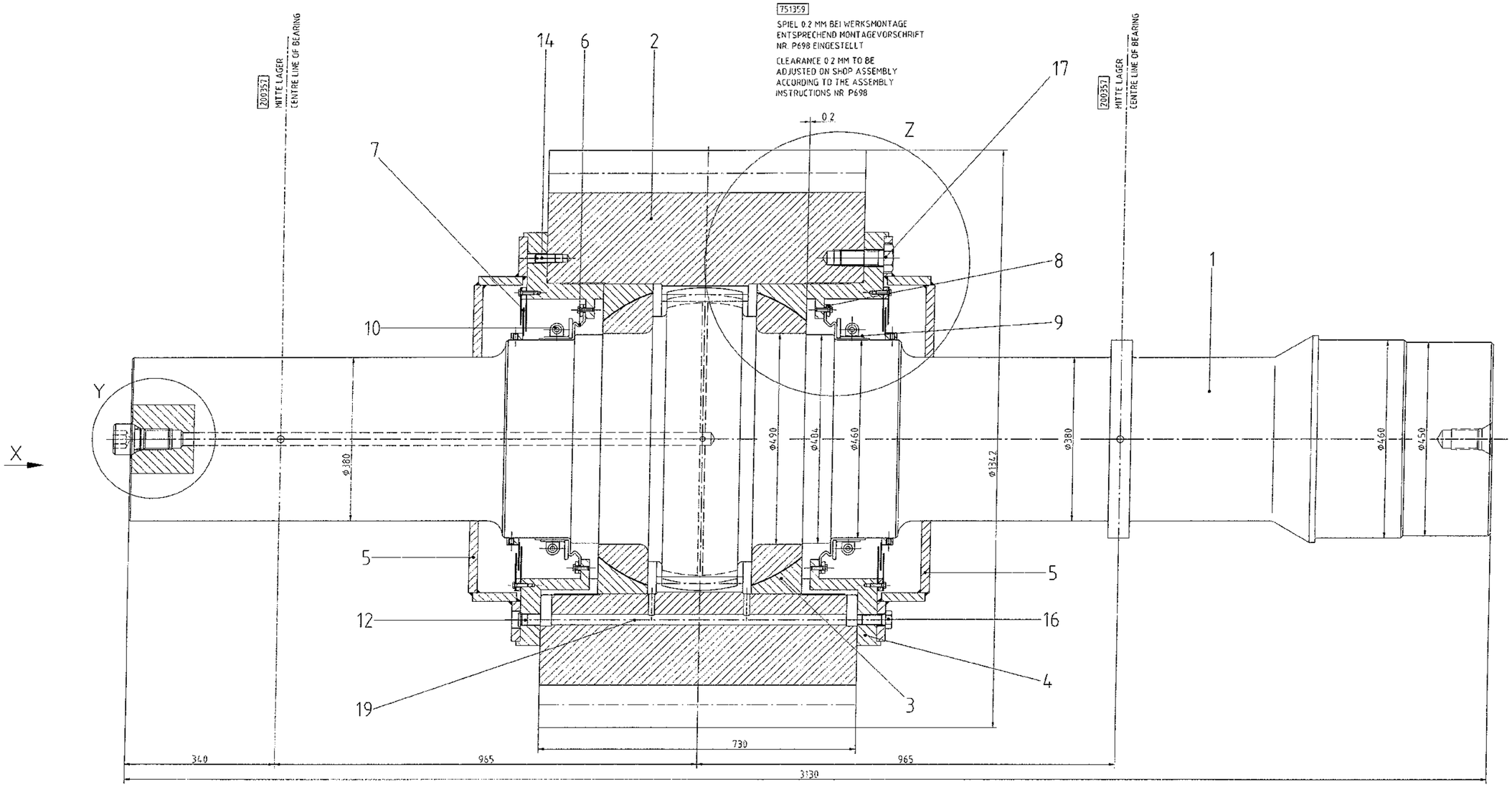


751387

NACH DEM AUSRICHTEN VON ZAHNKRANZ UND RITZEL UND DEN DURCHGEFUEHRTEN RUNDLAUFMESSUNGEN SIND DIE SEITLICHEN JUSTIERRINGE (POS. 5) ZU ENTFERNEN

AFTER GIRTH GEAR AND PINION HAVE BEEN ALIGNED AND THE MEASUREMENTS FOR TRUE CONCENTRIC RUNNING HAVE BEEN MADE THE LATERAL ADJUSTING RINGS (ITEM 5) MUST BE REMOVED

| | | | |
|---|---|---|---|
| Surface finish according to ISO 1302 Average peak-to-valley height Ra (µm) | Date Datum 2002 | Name Name | Weight (kg) Gewicht (kg) |
| Oberflächenbeschaffenheit nach ISO 1302 Mittenrauhwert Ra (µm) | Drawn Gez 24.99 Stv | | Unfinished Part-No. Rohteil-Nr. |
| General tolerances / Allgemeintoleranzen | Chkd Geprüft 2699 Adv | | Check dimensions Prüfmaße |
| to / nach ISO 2768-mK | Appr. Gen 2699 Adv | | |
| for Rough castings / für Gußteile ISO 8062 Group / Grad - | | | |
| for Welded Construction to / für Schweißkonstruktionen nach ISO 13920 Grade / Klasse - for Lengths / für Längen | | | |
| Grade / Klasse - for Angles / für Winkel | | | |

| Vers. Vers. | Grid square/reason for revision Planquadrat/Änderungsgrund | Date Datum | Dwn. Gez. | Chk. Geprüft | Appr. Gen. |
|---|---|---|---|---|---|
| - | - | - | - | - | - |
| - | - | - | - | - | - |
| - | - | - | - | - | - |

Title / Note

SELF-ALIGNING PINION; COMPLETE
SIZE 5

Benennung / Bemerkung
Kippbewegliches Ritzel, kpl.
Größe 5

State on Original / Maßstab im Original 1:5

POLYSIUS

**POLYSIUS AG**
Beckum, Germany

Copyright reserved (ISO 16016)

210.04.20 — Prod. Erz.
1218378 — Zeichnungs-Nr.

Dept. -
Abt.: -
No. of Shts. 2 — Sheet: 1 — Size: A1
Stückzahl: — Blatt: — Format:
Replaces / Ersetzt für: -
Superseded by / Ersetzt d.: -
Based on / Entstanden aus: -

VARIANT:

autocad 26.09.1910 13:36 30924 022_Ko022_03_Stöver 022

X

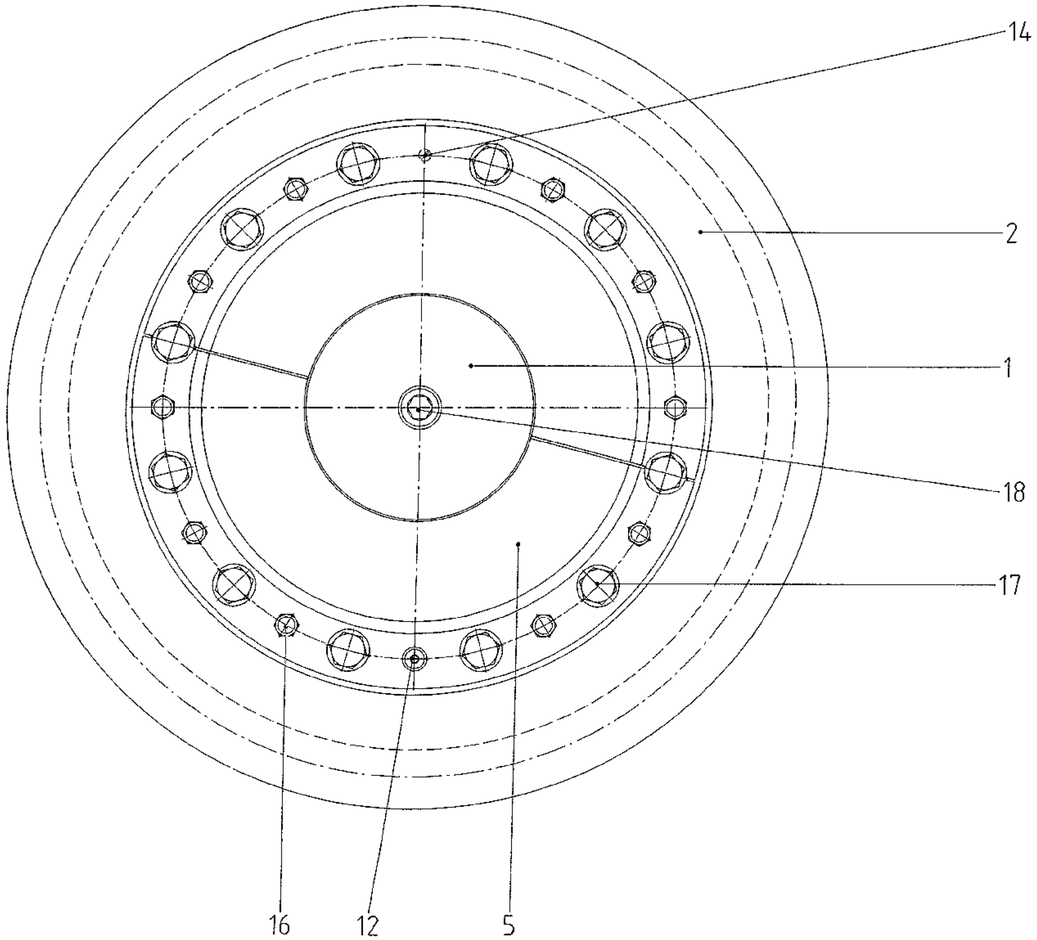


Z 1:2

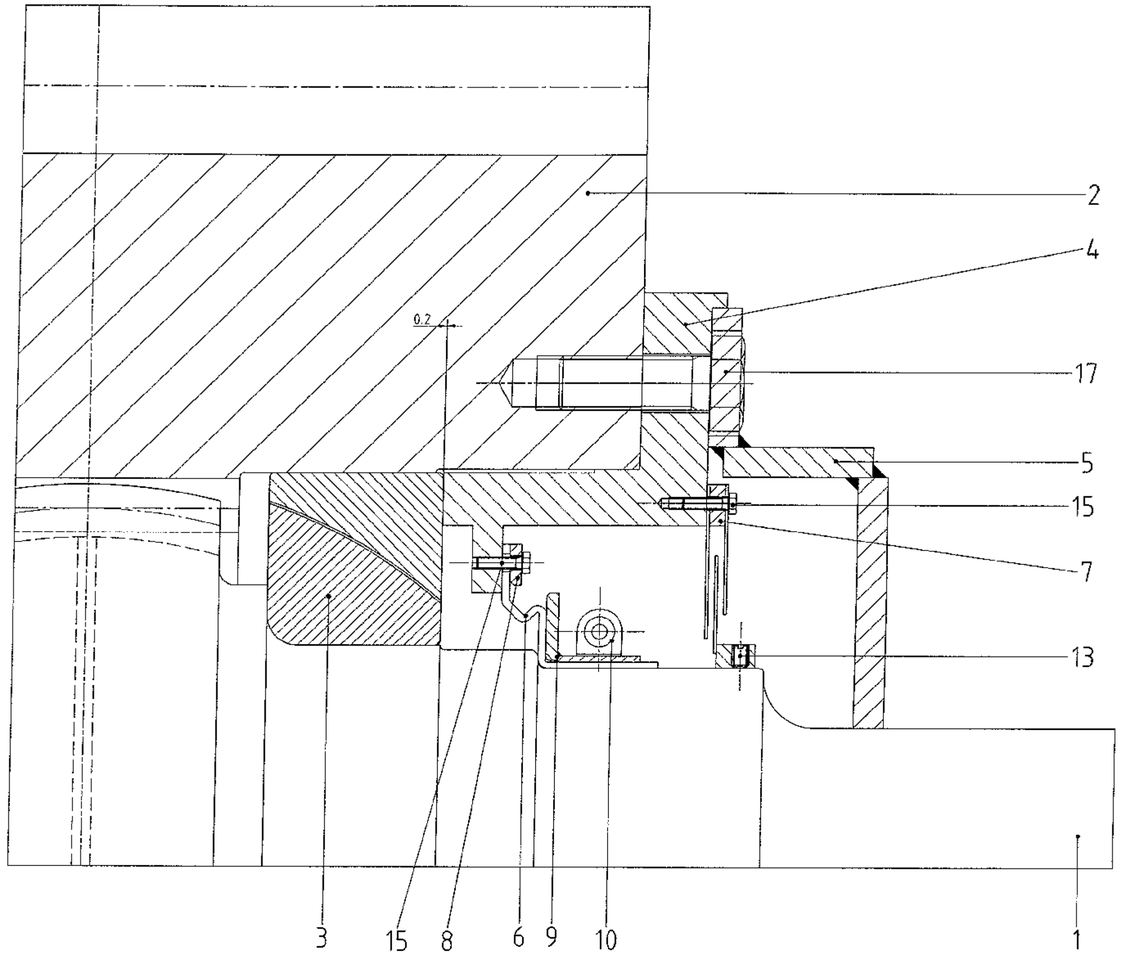


Y 1:2

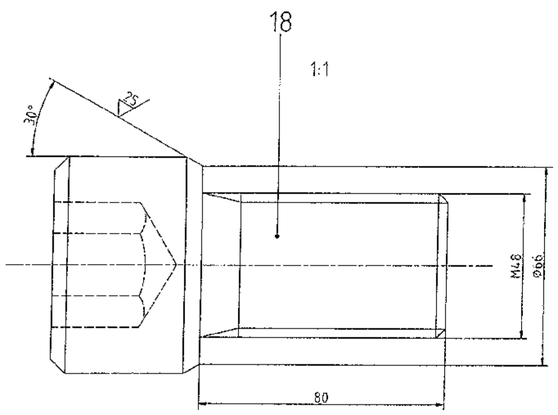


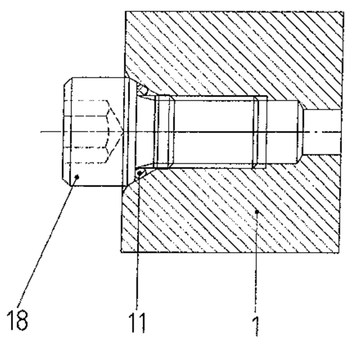


| | | | | | | | | | |
|---|---|---|---|---|---|---|---|---|---|
| – | 2002 | Date Datum | Name Name | Weight (kg) Gewicht (kg) – | - | - | - | - | - |
| Surface finish according to ISO 1302 Average peak-to-valley height Ra (µm) | Drawn Gez | 26.09 | Sty | Unfinished Part-No / Rohteil-Nr. – | - | - | - | - | - |
| | Chd. Gepr | 26.09 | Adv | | - | - | - | - | - |
| Oberflächenbeschaffenheit nach ISO 1302 Mittenrauhwert Ra (µm) | Appr Gen | 26.09 | Adv | Check dimensions Prüfmaße | Vers. Vers. | Grid square/reason for revision Planquadrat/Änderungsgrund | Date Datum | Dwn. Gez. | Chd. Appr Gepr. Gen. |

General tolerances / Allgemeintoleranzen
to / nach ISO 2768-mK

For Rough castings / für Gußrohteile
ISO 8062
Group / Grad –

for Welded Construction to / für Schweißkonstruktionen nach ISO 13920
Grade / Klasse – for Lengths / für Längen
Grade / Klasse – for Angles / für Winkel

Scale on Original / Maßstab im Original 1:5

Title / Note:
Benennung / Bemerkung:
SELF-ALIGNING PINION, COMLPETE
SIZE 5
Kippbewegliches Ritzel, kpl.
Größe 5

210.04.20
1218378
Dept.: –
Abt.:
Newer No / Neue Nr. Replaces / Ersatz für
Drawing No. / Zeichnungs-Nr.

POLYSIUS
**POLYSIUS AG**
Beckum, Germany

Copyright reserved (ISO 16016)

No of Shts / Blattzahl: 2 Sheet: / Blatt: 2 Size: / Format: A1
Replaces / Ersatz für: –
Superseded by / Ersetzt d.: –
Based on / Entstanden aus: –

autocad 26.09.1910 13:36 30924 022_Ko022.03_Stöver 022